Modelo GV5010 LIJADORA DE DISCO 125MM

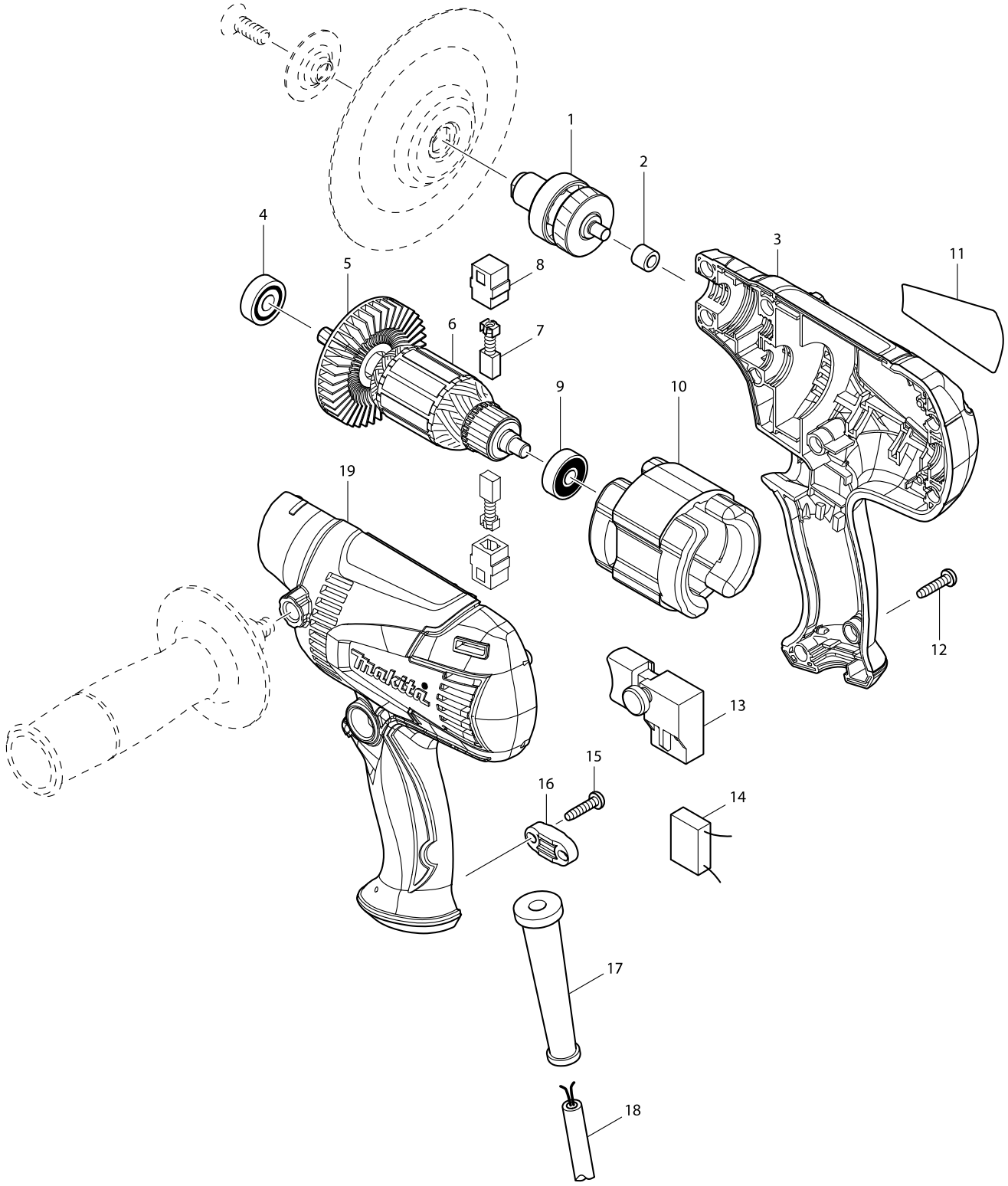

Modelo GV5010 LIJADORA DE DISCO 125MM

Artículo	Código	Descripción	Interc	Cantida	N/O	Opción 1	Opción 2	Notas
001	153119-5	PINON COMPLETO FOR GV5000		1				
002	214004-8	COJINETE G PARA GV5000		1				
003	188564-5	HOUSING SET		1				
C10	263002-9	FIJADOR 4*		2				
D10		INC. 19						
004	211031-6	RODAMIENTO PARA 608LLB		1				
005	241884-9	VENTILADOR 60 PARA 9031		1				
006	515314-9	ARMATURE ASS'Y 240V		1				
D10		INC. 4,5,9						
007	191627-8	ESCOBILLAS CB-64		1				
008	643563-9	PORTA ESCOBILLAS P/MT650		2				
009	210023-2	RODAMIENTO DE BOLAS 627DDW		1				
010	526609-5	FIELD ASS'Y 240V		1				
C11	654037-5	AISLANTE RBV1.25-3,5 4HI-4100		2				
011	865331-2	GV5010 NAME PLATE		1				
012	265995-6	TORNILLO RP 4X18 BGA452		9				
013	651285-7	INTERRUPTOR 9910/11		1				
014	645200-1	CONDENSADOR PARA 420S ***		1				
015	265995-6	TORNILLO RP 4X18 BGA452		2				
016	687052-4	PRESILLA		1				
017	682502-4	SALIDA DE CABLE 8-85 (320800)		1				
018	665394-6	POWER SUPPLY CORD 1.0-2-2.5		1				
019	188564-5	HOUSING SET		1				
C10	263002-9	FIJADOR 4*		2				
D10		INC. 3						
A01	152491-2	EMPUÑADURA AUXILIAR 36 GV7000C		1				
A02	743025-8	PLATO PLASTICO 120 GV5000		1				
A03	253951-8	ARANDELA CONICA 10 GV5000*		1				
A04	265812-0	TORNILLO DEL PLATO M8X20*		1				
A05	410047-0	PORTA LLAVE 5,6 PC5001C		1				
A06	794320-9	ABRASIVE DISC 125 #80		1	*			
A07	783203-8	LLAVE HEXAGONAL 5		1				