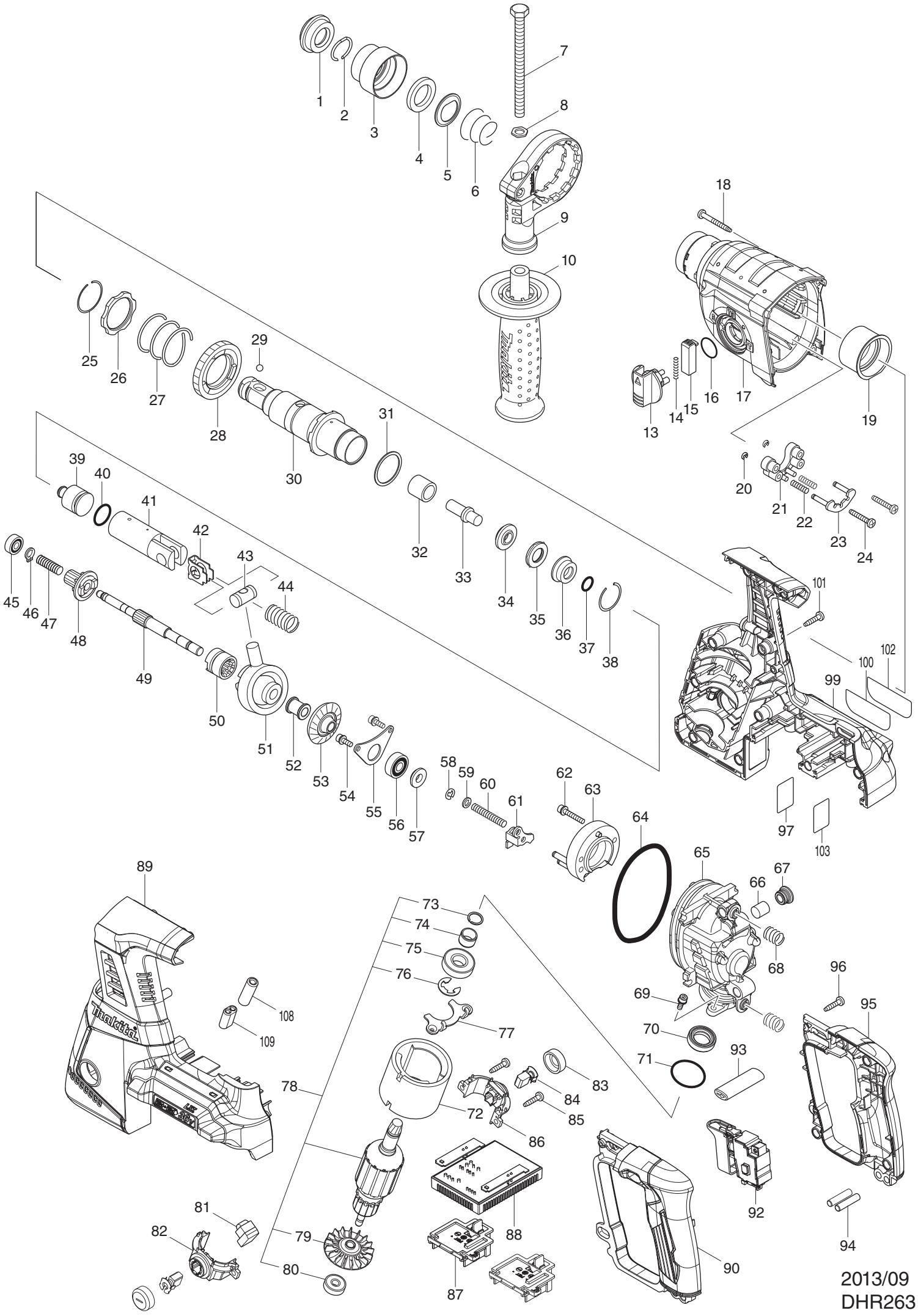

2013/09
DHR263